MASTERVAC®

Maestría en innovación con pasión

REEFORM T55

Termoformadora Compacta

Empacadora Al Vacío Continúa De Alto Rendimiento

Máxima potencia en mínimo espacio

By: VR&A SYSTEMS LTDA

info@vrasystemsltda.com
Calle 162 No. 95-48 / Zip 111161 Bogotá – Colombia
Phone:+57 (1) 5372572 / 6842714 • Mobile: +57 317 4720810
www.vrasystems.com

MASTERVAC®

Maestría en innovación con pasión

REEFORM T55

DISEÑO PARA LA EXCELENCIA:

Las termoformadoras Reepack ofrecen una amplia gama de modelos para satisfacer cualquiera necesidad. Desde modelos básicos, modelos compactos y flexibles, hasta modelos de alto rendimiento. Film flexible o rígido con diferentes espesores y para varios anchos, permiten sellar envases con diferentes dimensiones y profundidades para cumplir con cualquiera exigencia.

La estructura de la máquina es de fácil abertura permite el acceso, el control y la reparación de todas las partes de la máquina. Todas las partes que hacen parte del proceso están posicionadas dentro de la estructura de la máquina y protegidas de cualquier daño potencial.

Con la **REEFORM T45**, que cumple con todos los requerimientos **INVIMA** y **HACCP**, llevará su industria a un nivel superior.

Ventajas del uso de la Termoformadora REEFORM T55:

- ✓ Reducción de sus costos operativos, mano de obra y tiempos muertos.
- ✓ Reducción de costos unitarios de empaque y aprovisionamiento [Hasta -40% frente a envases tradicionales similares].
- ✓ Mejor calidad, reduciendo la manipulación de su producto.
- ✓ Mejora de la presentación de su producto, además de reducir el impacto ambiental del exceso de empaque plástico en su producto.
- ✓ Aumento de productividad, optimizando el uso de sus recursos, espacio en planta, tiempo de operación y personal.
- ✓ Aumento de utilidad sobre su mismo producto.

Detalles Técnicos de la Termoformadora REEFORM T55:

- ✓ 100% acero inoxidable AISI 304 calidad.
- ✓ Control con pantalla táctil.
- ✓ 4mm de espesor, doblado y soldado.
- ✓ Robustez y estabilidad a alta velocidad.
- ✓ Diseño ergonómico y lineal de fácil automatización.
- ✓ Arquitectura abierta y de fácil acceso.
- ✓ Profundidad de molde ajustable hasta 60mm.
- ✓ Puede manejar películas rígidas y flexibles
- ✓ de hasta 900 micrones con una banda de 560 (620*) mm y un paso de 460 (*700) mm para una profundidad de camara de 120 (150 *) mm..
- ✓ Bombas de vacío BUSCH.

*La velocidad de la máquina dependerá de tipo, temperatura, profundidad de producto y cantidad de vacío y/o inyección de gas para aplicaciones MAP que su empaque requiera.

- **Sistemas de control con interface HMI multi- lenguaje, fácil de operar, robusto y confiable, soportados en PLC *DELTA®, así como elementos mecánicos, eléctricos Schneider, Moeller y neumáticos Airtac de alta precisión y calidad.**

- **Diseño minimalista, completa fabricación en acero inoxidable, aluminio, plásticos de ingeniería y materiales anti-oxidables, diseño eficiente, compacto y económico de alta calidad conforme a la normativa internacional CE.**

- **Superficies de trabajo ergonómicas, limpias, lavables, sin cantos donde se pueda almacenar suciedad, ideal para cualquier tipo de producto alimenticio o médico.**

By: VR&A SYSTEMS LTDA

info@vrasystemsltda.com
Calle 162 No. 95-48 / Zip 111161 Bogotá – Colombia
Phone:+57 (1) 5372572 / 6842714 • Mobile: +57 317 4720810
www.vrasystems.com

MASTERVAC®

Maestría en innovación con pasión

REEFORM T55

DISEÑO FUNCIONAL:

- Hemos diseñado cuidadosamente los moldes más usados en el mercado del empaque al vacío termoformado, teniendo como estándar 5 tipos diferentes que le permitirán empacar toda su producción; Sin embargo podríamos fabricar otros moldes especiales a pedido.

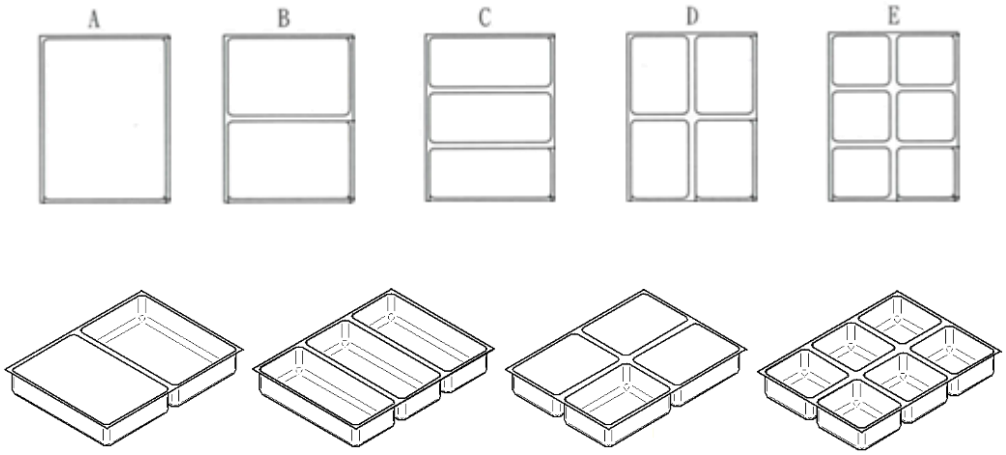

Moldes estándar [Arriba diseño dimensional; Abajo modelos 3D]

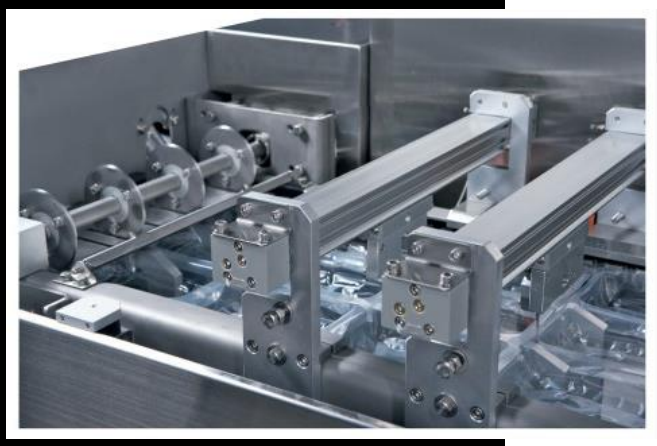

- **Sistemas de corte:**

- **Corte Transversal:** Cortes rectos para película delgada, guillotinas para esquinas redondeadas [Película gruesa], guillotina para abre fácil tipo zigzag para facilitar la apertura de los paquetes, guillotina de punteado para una separación final posterior.

- Sistemas de trabajo con película de tapa impresa [Sensor de taca y frenos de película de alta precisión] como estándar en el equipo.

- **Sistema opcional de loteado / codificado** mediante tecnología Thermal-Inkjet, instalado y sincronizado en el equipo, para el marcaje de su producción, además de lograr una excelente presentación de su producto, ahorrara tiempo y dinero al tener todo en la misma línea de productiva.

By: VR&A SYSTEMS LTDA

info@vrasystemsltda.com
Calle 162 No. 95-48 / Zip 111161 Bogotá – Colombia
Phone:+57 (1) 5372572 / 6842714 • Mobile: +57 317 4720810
www.vrasystems.com

MASTERVAC®

Maestría en innovación con pasión

REEFORM T55

DISEÑO EFICIENTE

eco Friendly Technologies

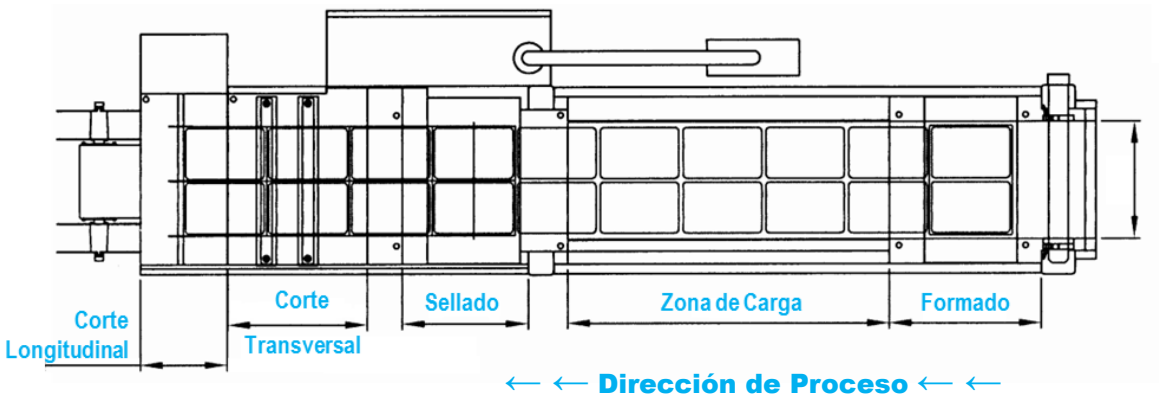

← ← Dirección de Proceso ← ←

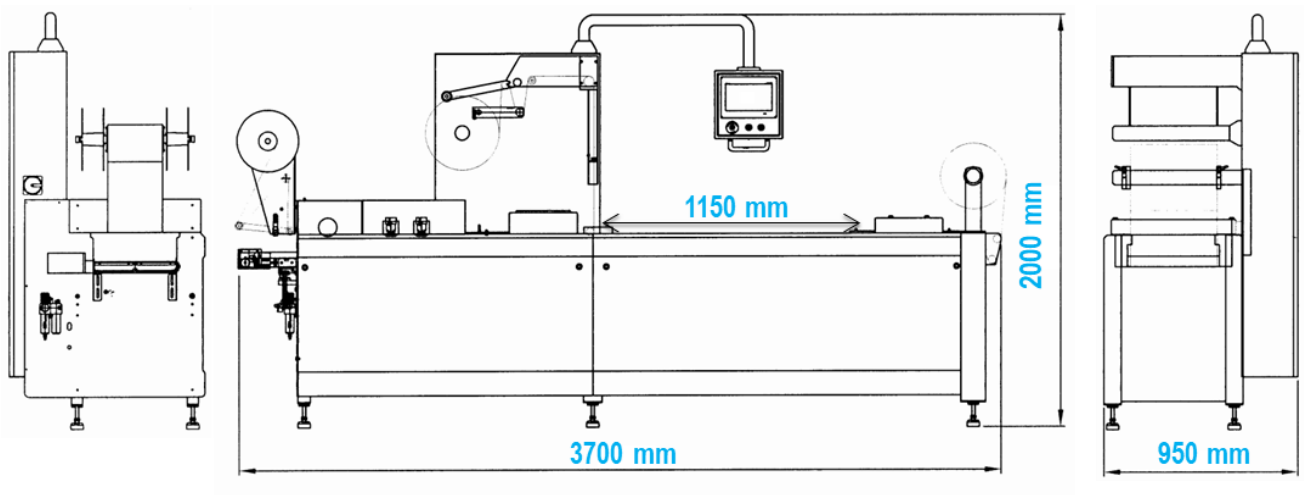

Información Técnica Termoformadora REEFORM T55:	
Longitud maquina:	*Variable según configuración*
Ancho maquina:	*Variable según configuración*
Altura maquina:	*Variable según configuración*
Longitud avance:	*De 200 a 420 mm*
Film inferior termoformado:	*De 440 mm a 560 mm (estándar)*
Zona hábil de carga:	*Variable según configuración*
Posiciones libres:	*Variable según configuración*
Profundidad termoformado:	*Max. 130 mm (Opción 150 mm)*
Ciclos maquina:	*De 8 a 12 ciclos / min*
Presión de aire:	*6 – 10 bar (1000 – 2000 Nl / min)*
Potencia eléctrica:	*12 – 22 kW*
Consumo agua:	*80 – 120 L / H – 1,5 – 2,5 bar (18 – 22 °C)*
Tipo de protección envasado:	*IP 65*
Peso máquina:	*2000 - 3000 Kg*

*Las imágenes usadas son de referencia, es posible que la apariencia final del equipo cambie de acuerdo con accesorios y/o sistemas complementarios instalados o removidos para la aplicación final

By: VR&A SYSTEMS LTDA

info@vrasystemsltda.com
Calle 162 No. 95-48 / Zip 111161 Bogotá – Colombia
Phone:+57 (1) 5372572 / 6842714 • Mobile: +57 317 4720810
www.vrasystems.com